Variante 2
OPTION 2

ohne Anreihelement
fehlende Masse siehe Variante 1
WITHOUT CLIP SLOT FEATURE
MISSING DIMENSIONS SEE OPTION 1

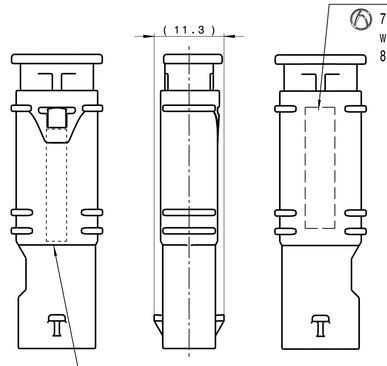

Variante 1
OPTION 1

Variante 3
OPTION 3

mit USCAR Anreihelement
fehlende Masse siehe Variante 1
WITH USCAR CLIP SLOT FEATURE
MISSING DIMENSIONS SEE OPTION 1

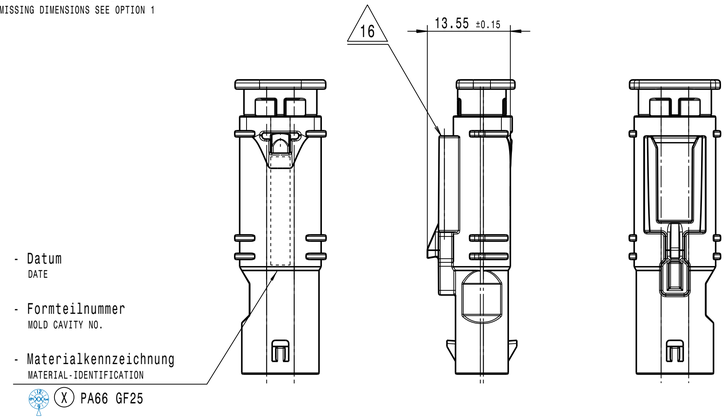

zulaessiges Rastnasendesign
VALID LOCKING NOSE DESIGN
4

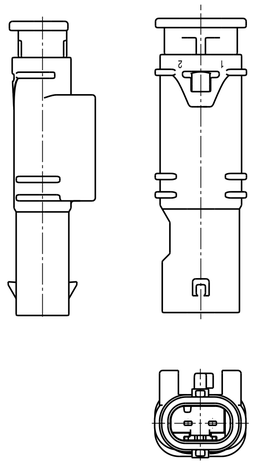

Fliegende Steckverbindung
LOOSE PLUG-AND-SOCKET CONNECTION
M 1:1

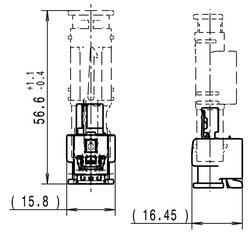

Betaetigungsfreiraum
siehe Kragenanschluss
OPERATION SPACE
SEE FLANGE CONNECTION

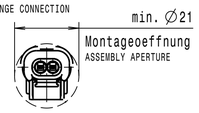

TOLERANCES FOR UNTOLERATED DIMENSIONS:
1. ANGLE-DEMENSIONS (IN °)
   TOLERANCE FOR ALL ANGLE-DIMENSIONS: ±2°
2. RADII : (IN mm)

TO 1	1-3	3-10	10-20	20-30	30-50
±0.2	±0.3	±0.4	±0.5	±1	±2

3. DISTANCE-DIMENSIONS: DIN 16901-130
4. GENERAL TOLERANCE FOR SYMMETRY: ⌯ 0.3

Toleranzen fuer nicht tolerierte Masse:
1. Winkelmasse: (in °)
   Fuer alle Winkelmasse gilt ±2°
2. Radien : (in mm)

bis 1	1-3	3-10	10-20	20-30	30-50
±0.2	±0.3	±0.4	±0.5	±1	±2

3. Laengenmasse : DIN 16901-130
4. Allgemeintoleranz fuer Symmetrie: ⌯ 0.3

Codierung A
KEYING A

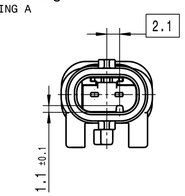

Codierung B
KEYING B

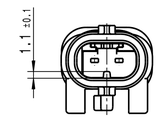

Codierung C
KEYING C

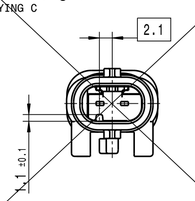

Codierung Z
KEYING Z

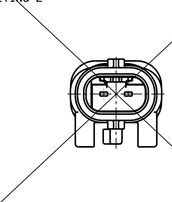

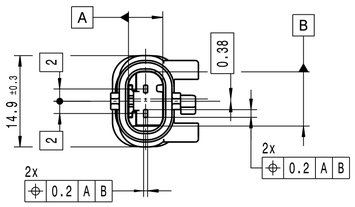

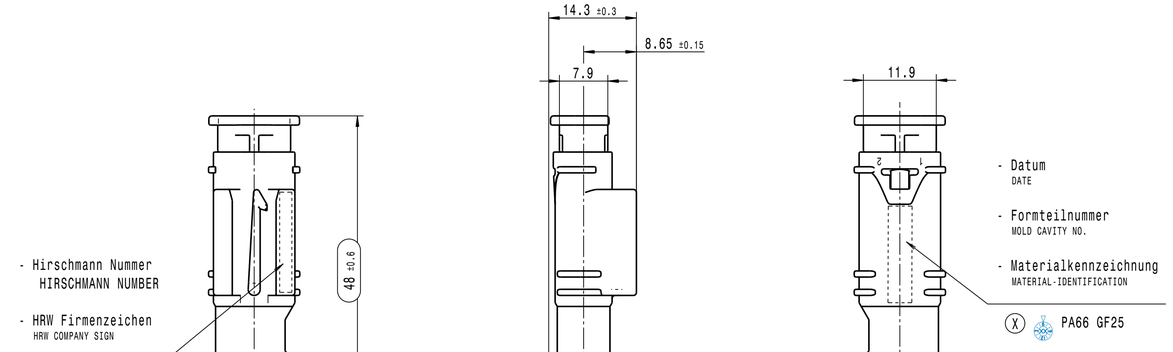

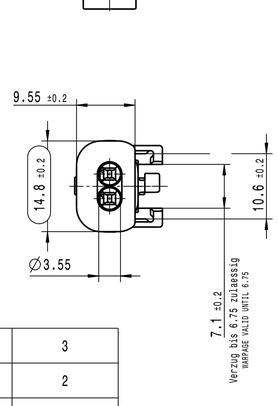

1

872-863-571	A	schwarz aehnlich RAL 9011 BLACK, SIMILAR RAL 9011	schwarz aehnlich RAL 9011 BLACK, SIMILAR RAL 9011	3
872-863-566	A	schwarz aehnlich RAL 9011 BLACK, SIMILAR RAL 9011	schwarz aehnlich RAL 9011 BLACK, SIMILAR RAL 9011	2
872-863-562	B	schwarz aehnlich RAL 9011 BLACK, SIMILAR RAL 9011	natur NATURE	1
872-863-561	A	schwarz aehnlich RAL 9011 BLACK, SIMILAR RAL 9011	schwarz aehnlich RAL 9011 BLACK, SIMILAR RAL 9011	1
Bestell-Nr. ORDER-NO.	Cod. KEYING	Farbe Steckerhuelse COLOR SLEEVE	Farbe Steckergehaeuse COLOR RECEPTACLE	Variante OPTION

Bemerkungen:
COMMENTS:

1. Codierung A gezeichnet
   KEYING A IS SHOWN
2. Auslieferungszustand wie gezeichnet
   DELIVERY STATUS AS DRAWN
3. massgebend ist der deutsche Text
   GERMAN TEXT IS VALID
4. Max. zulaessiger Leitungsquerschnitt 1,00mm² FLR
   MAXIMUM CONDUCTOR CROSS SECTION 1,00mm² FLR
5. Funktionsbestimmende Masse, die mit ⬭ gekennzeichnet sind,
   werden im EMPB dokumentiert. Nicht gekennzeichnete Masse
   werden ebenfalls ausgemessen, aber nicht im EMPB dokumentiert.
   Abweichungen sind zu korrigieren.
   DIMENSIONS MARKED WITH ⬭ ARE DOCUMENTED IN THE INITIAL SAMPLE INSPECTION
   REPORT (ISIR). UNMARKED DIMENSIONS ARE ALSO MEASURED BUT NOT DOCUMENTED IN THE ISIR.
   VARIATIONS MUST BE CORRECTED.
6. Max. zulaessiger Leitungsdurchmesser 2.10mm
   MAXIMUM CONDUCTOR DIAMETER 2.10mm
7. Kammer passend fuer
   TAB Kontakt 1.2 LL siehe Tyco-Zeichnung C-1418754 + SWS Ø3.55mm nach
   Zeichnung C-967067 + ELB nach Zeichnung C-967056GEN oder
   MLK 1.2 Stecker siehe KOSTAL-Zeichnung DOC00082069 + ELA-U 3,6 / ELB
   nach Zeichnung 10129550-1
   MATCHING CONTACTS SEE
   TAB CONTACT 1.2 LL ACC. TYCO-DRAWING C-1418754 + Ø3.55mm ACC. DRAWING C-967067 + CAVITY PLAG ACC.
   TYCO-DRAWING C-967056GEN OR
   MLK 1.2 KOSTAL-DRAWING DOC00082069 + ELA-U 3,6 / CAVITY PLUG ACC. DRAWING 10129550-1
8. Passend zu 2-Pol 1.2 Kupplung ELA
   MATCHING 2-WAY 1.2 FEMALE HOUSING
   HRW-NR.:872-857-...00 / 805-120-...00
9. Steckbereich entsprechend Ausfuehrungsvorschrift
   AV Stecksockel 2-Pol bis 8-Pol MLK
   CONNECTING AREA ACCORDING TO SPEC PLUG SOCKET 2-WAY TO 8-WAY MLK
   HRW-NR.:872-975-...00
10. Produkt- und Verarbeitungsspezifikation
    PRODUCT AND PROCESSING SPECIFICATION
    HRW-Nr. EPS-100011-00
    EVS-100014-00
11. Schutzklasse nach LV214 IPX7 / IPX9K
    PROTECTION CLASS ACC. LV214 IPX7 / IPX9K
12. passende Schutzkappe / Wellrohranschluss
    Fa. Schlemmer 7806793, 7806796, 7806995
    MATCHING PROTECTIVE CAP
    FA. SCHLEMMER 7806793, 7806796, 7806995
13. Teil entspricht Altautorichtlinie nach EU-Altfahrzeugverordnung 2000/53/EG
    PART CORRESPONDS TO SCRAP CAR GUIDELINE ....
14. max. 30% Regranulat zulaessig
    MAX. 30% RECLAIM ACCEPTABLE
15. Teilekennzeichnung angelehnt an DIN 1451
    PART IDENTIFICATION SIMILAR DIN 1451
16. Verbindungselement nach
    CLIP SLOT ACC. TO
    DRAWING-NR.: EWCAP-005 / REVISION LEVEL C
    SHEET 5 / 7mm CLIP SLOT

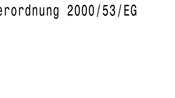

Funktionspruefung:
FUNCTIONAL TESTING:

bei RT; v=30mm/min
AT RT; v=30mm/min

1. Haltekraft zu passender Kupplung
   min. 100N
   SEPARATING FORCE OF FEMALE HOUSING OUT OF MALE HOUSING
   MIN. 100N

Version	Anzahl / numb. of	Aenderungsbeschreibung / description of alteration	Datum / date	gez. / drawn
05		Variante 3 und Index 571 hinzu / OPTION 3 AND INDEX 571 ADDED	16.02.2018	TGR
04	1	Locking Nose design changed + view with alternative design added;	04.09.2013	MKA
03		Index 566 und Variante 2 neu dazu;	23.07.2013	BKI
02		Kammerkennzeichnung ergaenzt, zul. Verzug dazu;	25.03.2013	MKA
01	2	Index 562 dazu; ww. 872-863 dazu;	25.07.2012	BKI
00		Ersterstellung / Initial Edition	17.04.2008	TB

Pruefvorschriften / test instructions

Rohzustand / crude state	Werkstoff / material	Fertigzustand / final state	Rohgewicht / gross weight	g/Stk g/pc
	PA 66 GF25		Fertig-gw. / final weight	g/Stk g/pc

Material-Nr. / No.	Toleranzen / tolerances	Oberfl. / surface	cm²/Stk /pc	Abfall / scrap	%
	Werkstueckkanten / edges DIN ISO 13715	dimensions in millimeters	Massstab / scale 2:1	CAD System / Version	CATIA V5
	Form- u. Lagetoleranzen / geometric tolerances DIN ISO 1101				

⬭ Masse werden bei Abnahme besonders geprueft / dimensions specially checked for acceptation

	Datum / date	Name / name
Gezeichnet / drawn	16.02.2018	Greber
geprueft / checked	23.02.2018	Bürk
freigeg. / released	23.02.2018	Schmid

Benennung / title: 2-POL 1.2 STECKER ELA
Typ / type: 2- WAY 1.2 MALE HOUSING
DIN A1
CDI

HIRSCHMANN AUTOMOTIVE
Oberer Paspelsweg 6-8
A-6830 Rankweil-Brederis

BS
Zeichnungs - Nr. / drawing - No. 872-863-...00
Blatt / Sheet 1 von / of 1
Ursprung / origin: 872-863-...01
Ersatz fuer / replacement:
DNR 100000062426

Controlled status available in the system!

This materials contain information protected by copyright. No part of this materials may be photocopied, otherwise reproduced or distributed without the prior written consent of Hirschmann. All rights reserved.

Diese Unterlage ist unser Eigentum. Jede Vervielfaltigung, Verwertung, Mitteilung bzw. Weitergabe an Dritte ohne unsere vorherige Zustimmung ist unzulässig. Wir behalten uns alle Rechte vor, insbesondere die Rechte fuer den Fall der Patenterteilung, Gebrauchs- bzw. Geschmacks-mustereintragung vorbehaltlos.

Plot from: TNATTER on 19.11.2020 Doc.Vers. 05 Valid from: 20190319 Valid until: ... Status: Kundenfreigabe