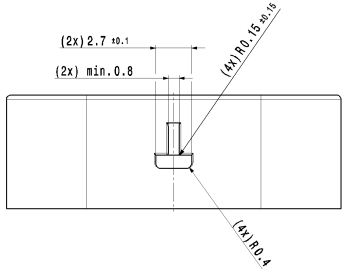

Detail C
M 10:1

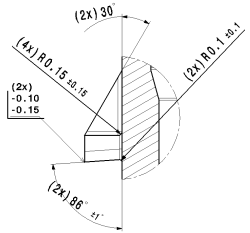

Detail D
M 10:1

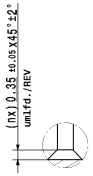

Toleranzen für nicht tolerierte Masse:
1. Winkelmasse: (in °)
   Für alle Winkelmasse gilt ±2°
2. Radien : (in mm)

bis 1	1-3	3-10	10-20	20-30	30-50
±0.2	±0.3	±0.4	±0.5	±1	±2

3. Längenmasse : DIN 2768-mH
4. Allgemeintoleranz für Symmetrie: ⌯ 0.2

TOLERANCES FOR UNTOLERATED DIMENSIONS:
1. ANGLE-DEMENSIONS (IN °)
   TOLERANCE FOR ALL ANGLE-DIMENSIONS: ±2°
2. RADII : (IN mm)

TO 1	1-3	3-10	10-20	20-30	30-50
±0.2	±0.3	±0.4	±0.5	±1	±2

3. DISTANCE-DIMENSIONS: DIN 2768-mH
4. GENERAL TOLERANCE FOR SYMMETRY: ⌯ 0.2

SchnittA-A
SECTION VIEW A-A

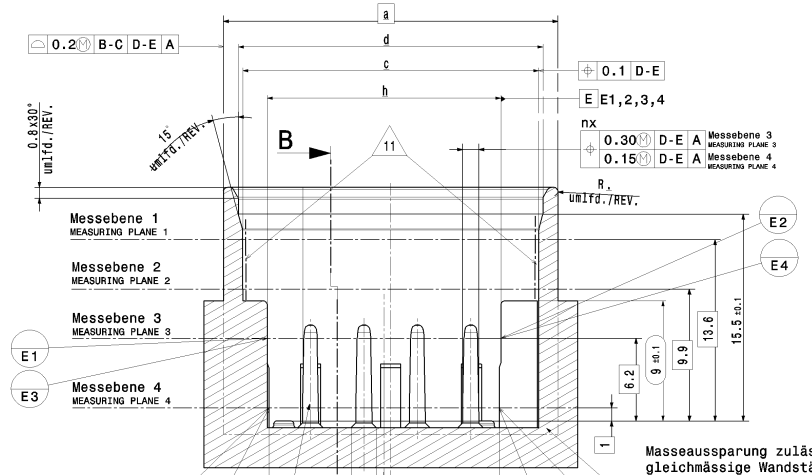

Masseaussparung zulässig
gleichmässige Wandstärken
vorausgesetzt
MASS REDUCTION ALLOWED
EQUAL WALL THICKNESS PROVIDED

Stecker Nenngröße 1,2x0,6
wahlweise nach
Kostal LK6111-1 - Nov. 2009
oder
Tyco C-114-18535 - Aug. 2006 Rev A
PLUG CONNECTOR NOMINAL SIZE 1,2x0,6
OPTIONALLY FOR
KOSTAL LK6111-1 - NOV. 2009
OR
TYCO 114-18535 - AUG. 2006 REV A

SchnittB-B
SECTION VIEW B-B

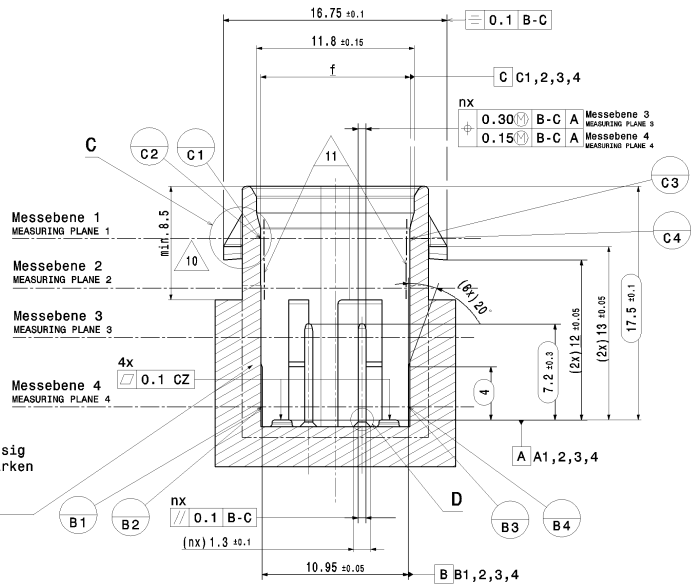

Detail E
M 10:1

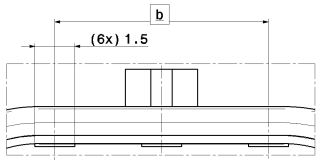

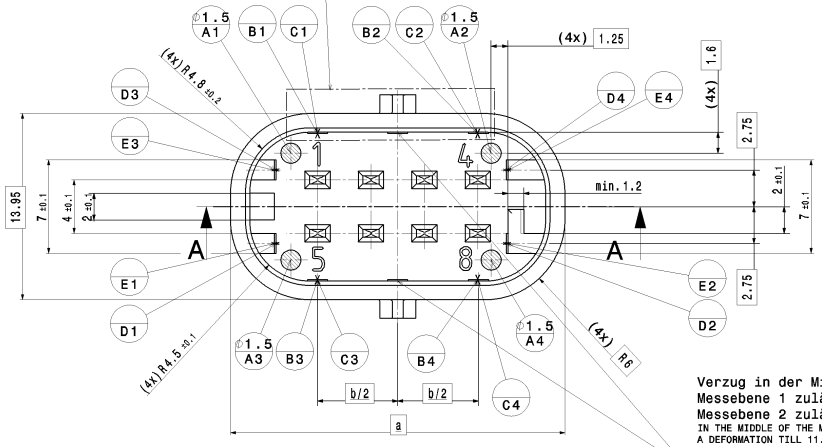

Verzug in der Mitte auf
Messebene 1 zulässig bis 11.03
Messebene 2 zulässig bis 11.00
IN THE MIDDLE OF THE MEASURING PLANE 1
A DEFORMATION TILL 11.03 IS PERMITTED
IN THE MIDDLE OF THE MEASURING PLANE 2
A DEFORMATION TILL 11.00 IS PERMITTED

passende Kupplung MATCHING FEMALE HOUSING	Lieferantennummer SUPPLIER-NUMBER
Kupplung 8-polig FEMALE HOUSING 8-WAY	805-031-...00
Kupplung 12-polig FEMALE HOUSING 12-WAY	806-344-...00
Kupplung 16-polig FEMALE HOUSING 16-WAY	805-587-...00

Bemerkungen
für alle Varianten gültig

COMMENTS
VALID FOR ALL OPTIONS

1. Codierung A gezeichnet
   KEYING A DRAWN
2. massgebend ist der deutsche Text
   GERMAN TEXT IS VALID
3. unbemasste Radien R 0.3-0.5mm
   UNDIMENSIONED RADII R 0.3-0.5mm
4. Innenbereich muss frei von scharfen Kanten sein
   ON THE INSIDE NO SHARP EDGES PERMITTED
5. Spritzgrat generell max. +0.05 zulässig
   PART LINE MAX. +0.05
6. Die Ausführung der Massefreisparung muss ein Bestehen aller Prüfanforderungen gewährleisten!
   THE CHOSEN MASS REDUCTIONS MUST GUARANTEE TO FULFILL ALL REQUIREMENTS TO THE TEST STANDARD!
7. Eingesetztes Material ist anwendungsspezifisch zu überprüfen
   THE SELECTED MATERIAL HAS TO BE CHECKED REGARDING TO ITS APPLICATION
8. Einzusetzende Stecker sind anwendungsspezifisch zu klären
   THE SELECTED SOCKETS HAVE TO BE CHECKED REGARDING TO SPECIFIDE APPLICATION
9. Raster- und Codierungsmasse siehe Blatt 2
   PITCH AND KEYING DIMENSIONS SEE SHEET 2

10. abweichende Variante nur in Absprache mit dem zuständigen Kunden möglich
    OPTIONAL APPLICATION ONLY POSSIBLE WITH AGREEMENT OF THE RESPONSIBLE CUSTOMER

11. Dichtbereich:
    umlaufend poliert; laut VDI 3400 Klasse 12, kein Grat zulässig
    SEALING AREA: POLISHED; SEE VDI 3400 CLASS 12, NO FLASH ALLOWED

Polzahl / NO. OF PINS n	8	10	12	14	16
Mass / DIMENSION					
a	25.05	29.05	33.05	37.05	41.05
b	12	16	20	24	28
c Messebene 1 / MEASURING PLANE 1 ±0.05	22.18	26.18	30.18	34.18	38.18
c Messebene 2 / MEASURING PLANE 2 ±0.05					
c Messebene 3 / MEASURING PLANE 3 ±0.05	22.15	26.15	30.15	34.15	38.15
c Messebene 4 / MEASURING PLANE 4 ±0.05					
d ±0.15	22.8	26.8	30.8	34.8	38.8
e ±0.05	17.25	21.25	25.25	29.25	33.25
f Messebene 1 / MEASURING PLANE 1 ±0.05	11.18				
f Messebene 2 / MEASURING PLANE 2 ±0.05					
f Messebene 3 / MEASURING PLANE 3 ±0.05	11.15				
f Messebene 4 / MEASURING PLANE 4 ±0.05					
h ±0.1	17.5	21.5	25.5	29.5	33.5

max. Formversatz ±0.05
MAX. SPLIT LINE ±0.05

Version	Anzahl num. of	Aenderungsbeschreibung / discription of alteration	Datum date	ger. drwn
01		von 4- in 8-pol gesa.; war 808-039-...	12.05.2010	TB
00		Erstersteilung / Initial Edition	09.10.2007	PLK

Pruefvorschriften / test instructions

Rohzustand / crude state	Werkstoff / material	Fertigzustand / final state	Rohgewicht gross weight	g/stk g/pc
			Fertig-gw. final weight	g/stk g/pc

Material-Nr. / No.	Toleranzen / tolerances	Oberfl. surface	µ/stk µ/pc	Abfall scrap
	Werkstueckkanten / edges DIN ISO 13715			
	Form- u. Lagetolerenzen / geometric tolerances DIN ISO 1101	Massstab/scale 5:1		CAD System/ Version CATIA V5

Masse werden bei Abnahme besonders geprueft / dimensions specially checked for acceptation

	Datum / date	Name / name
Gezeichnet drawn	12/08/2010	Buerk
geprueft checked	11/12/2012	Kalb
Freigeg. released	11/12/2012	Schmid

Bezeichnung title: AV 8POL-16POL 1.2 STECKSOCKEL 2-REIHIG
Typ type: DIN A1

HIRSCHMANN AUTOMOTIVE
Oberer Neuenweg 6-8
A-6850 Hardwell-Gruebern

86

Zeichnungs - Nr. drawing - No. 808-015-...00

Blatt / Sheet von / of 2

Ursprung / origine

Ersatz fuer replacement

DMR 100000056425

This material contains information protected by copyright. Any use of the material is only permitted with the prior written consent of the owner. Reproduced or translated into another language without the prior written consent of the owner. All rights reserved.

Diese Unterlage ist unser Eigentum. Jede Verwertung, Verwendung, Mitteilung oder Weitergabe ohne unsere ausdrückliche Zustimmung ist untersagt. Zuwiderhandlungen verpflichten zu Schadenersatz. Alle Rechte vorbehalten. Insbesondere Patenterteilung, Gebrauchs- bzw. Geschmacksmustereintragung vorbehalten.