zulaessige Ausfuehrung der Teilekennzeichnung fuer Laserbeschriftung
VALID PART IDENTIFICATION WITH LASERMARKING

M2:1

- Datum
  DATE
- HRW Firmenzeichen
  HRW COMPANY SIGN
- Formteilnummer
  MOLD CAVITY NO.
- Materialkennzeichnung
  MATERIAL-IDENTIFICATION
  X PA66 GF25
- Lft.-Bestell Nr.
  nur bei Laserbeschriftung
  siehe Tabelle
  ORDER NO.
  ONLY WHEN LASER MARKED
  SEE TABLE
  XXX-XXX-XXX

Laserbeschriftungsfeld:
LASER MARKING FIELD:

wahlweise ab 01.01.2016 zulaessig
OPTIONAL FROM 01.01.2016 ALLOWED

- Produktionswerk/Lieferantenkodierung
  PRODUCTION PLANT/SUPPLIERS CODE
  XXX/XXXXXXXXXXXXXXXX

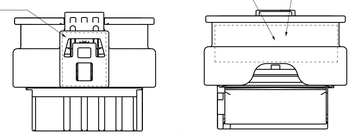

- Hirschmann-Nummer
  805-124
  wahlweise vorhanden
  HIRSCHMANN-NUMBER
  OPTIONAL AVAILABLE

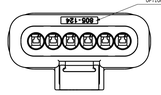

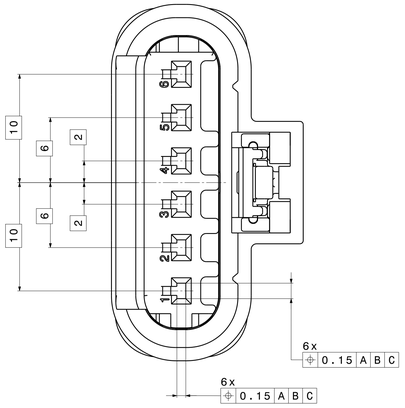

FLIEGENDE STECKVERBINDUNG
LOOSE PLUG-AND-SOCKET CONNECTION

Betaetigungsfreiraum siehe Kragenanschluss
OPERATION SPACE SEE FLANGE CONNECTION

M2:1

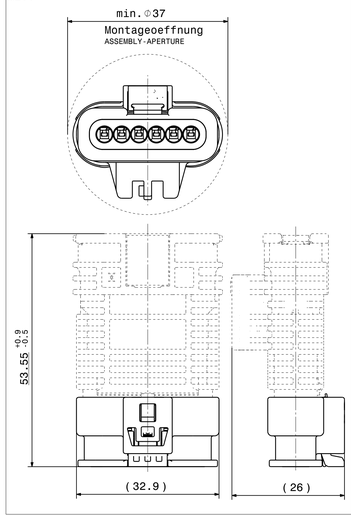

Kragenanschluss
FLANGE CONNECTION

M 2:1

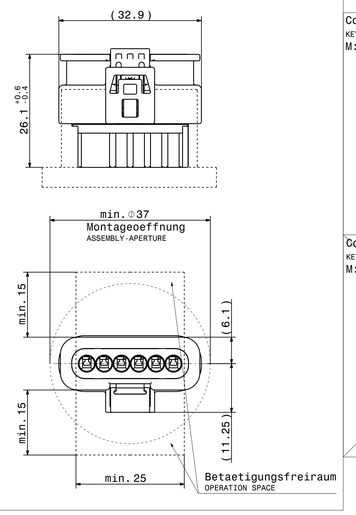

Toleranzen fuer nicht tolerierte Masse:
1. Winkelmasse: (in °)
   Fuer alle Winkelmasse gilt ±2°
2. Radien : (in mm)

bis 1	1-3	3-10	10-20	20-30	30-50
±0.2	±0.3	±0.4	±0.5	±1	±2

3. Laengenmasse :
   DIN 2768-mH-E
4. Allgemeintoleranz fuer Symmetrie: ⌯ 0.3

TOLERANCES FOR UNTOLERATED DIMENSIONS:
1. ANGLE-DEMENSIONS (IN °)
   TOLERANCE FOR ALL ANGLE-DIMENSIONS: ±2°
2. RADII : (IN mm)

TO 1	1-3	3-10	10-20	20-30	30-50
±0.2	±0.3	±0.4	±0.5	±1	±2

3. DISTANCE-DIMENSIONS:
   DIN 2768-mH-E
4. GENERAL TOLERANCE FOR SYMMETRY: ⌯ 0.3

Codierung A
KEYING A
M: 2:1

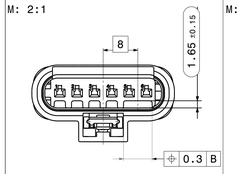

Codierung B
KEYING B
M: 2:1

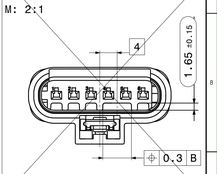

Codierung C
KEYING C
M: 2:1

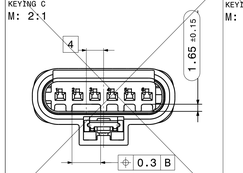

Codierung D
KEYING D
M: 2:1

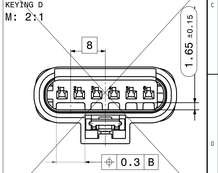

Codierung Z
KEYING Z
M: 2:1

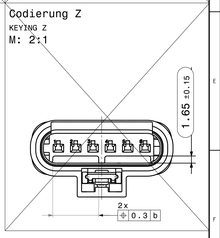

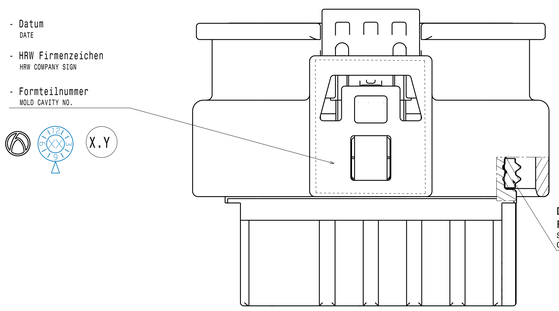

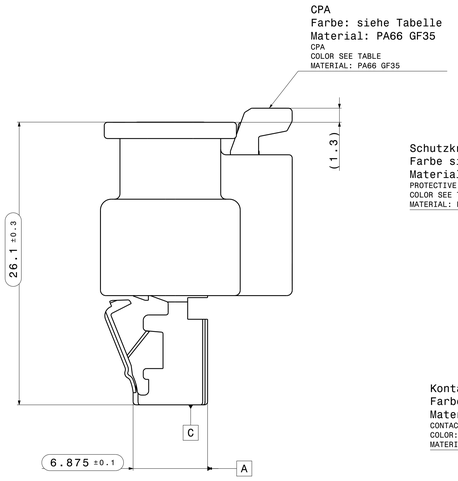

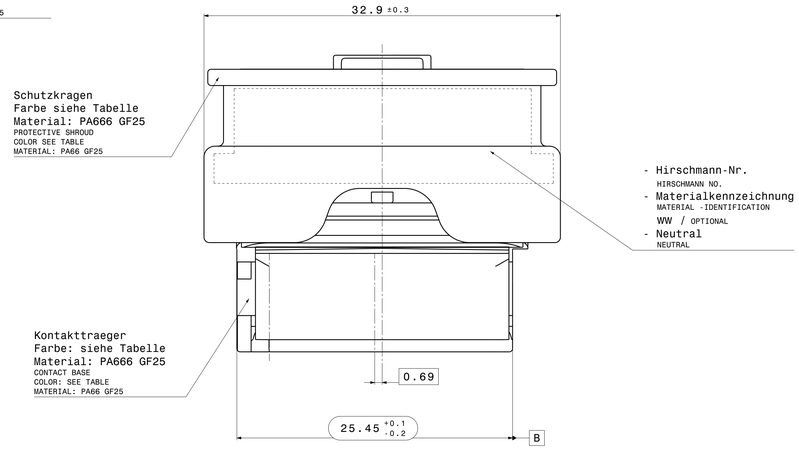

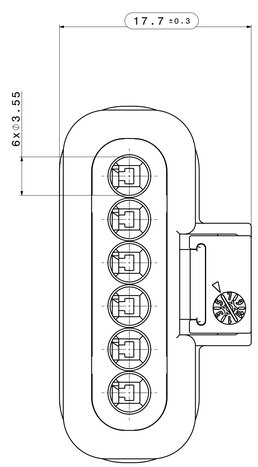

Bemerkungen:
COMMENTS:

1. Codierung A gezeichnet
   KEYING A DRAWN
2. Auslieferungszustand wie gezeichnet
   DELIVERY STATUS AS DRAWN
3. massgebend ist der deutsche Text
   GERMAN TEXT IS VALID
4. Max. zulaessiger Leitungsquerschnitt 1,00mm²
   MAXIMUM CONDUCTOR CROSS SECTION 1,00mm²
5. Funktionsbestimmende Masse, die mit ( ) gekennzeichnet sind,
   werden im EMPB dokumentiert. Nicht gekennzeichnete Masse
   werden ebenfalls ausgemessen, aber nicht im EMPB dokumentiert.
   Abweichungen sind zu korriegieren.
   DIMENSIONS MARKED WITH ( ) ARE DOCUMENTED IN THE INITIAL SAMPLE INSPECTION
   REPORT (ISIR). UNMARKED DIMENSIONS ARE ALSO MEASURED BUT NOT DOCUMENTED IN THE ISIR.
   VARIATIONS MUST BE CORRECTED.
6. Max. zulaessiger Leitungsdurchmesser 2.10mm
   MAXIMUM CONDUCTOR DIAMETER 2.10mm
7. Kammer passend fuer
   MCP 1.2-LL siehe Tyco-Zeichnung C-1452674 oder
   MLK-Sm 1.2 Steckhuelse siehe KOSTAL-Zeichnung DOC00079128
   MACHING RECEPTACLE SEE
   MCP 1.2-LL SEE TYCO-DRAWING C-1452674 OR
   MLK-Sm 1.2 RECEPTACLE SEE KOSTAL-DRAWING DOC00079128
8. Passend zu 6-Pol 1.2 Stecker
   MATCHING 6-WAY 1.2 MALE HOUSING
   HRW-NR.: 806-614-...00
9. Steckbereich entsprechend Ausfuehrungsvorschrift: AV Stecksockel 2-Pol bis 8-Pol MLK
   CONNECTING AREA ACCORDING TO SPEC: PLUG SOCKET 2-WAY TO 8-WAY MLK
   HRW-NR.:872-975-...00
10. Produkt- und Verarbeitungsspezifikation
    PRODUCT AND PROCESSING SPECIFICATION
    HRW-Nr. EPS-100011-00
    EVS-100013-00
11. Schutzklasse IPX7 / IP X9K
    PROTECTION CLASS IPX7 / IP X9K
12. max. 30% Regranulat zulaessig
    MAX. 30% RECLAIM ACCEPTABLE
13. Teilekennzeichnung angelehnt an DIN 1451
    PART IDENTIFICATION SIMILAR DIN 1451
14. Teil entspricht Altautorichtlinie nach EU-Altfahrzeugverordnung 2000/53/EG
    PART CORRESPONDS TO SCRAP CAR GUIDELINE ....
15. unbemasste Radien R 0.3-0.5mm
    UNDIMENSIONED RADII R 0.3-0.5mm
16. Steckverbindung nicht Koshiri-sicher
    CONNECTOR NOT SCOOPING SAFE

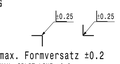

805-124-561	A	schwarz; aehnlich RAL 9011 BLACK; SIMILAR RAL 9011	schwarz; aehnlich RAL 9011 BLACK; SIMILAR RAL 9011	tomatenrot; aehnlich RAL 3013 TOMATO RED; SIMILAR RAL 3013	natur NATURE
Lft.-Bestell Nr. ORDER-NO.	Cod. KEYING	Farbe Schutzkragen COLOR PROTECTIVE SHROUD	Farbe Kontakttraeger COLOR CONTACT BASE	Farbe Dichtung COLOR SEAL	Farbe CPA COLOR CPA

Version	Aenderungsnr. / nr.	Aenderungsbeschreibung / description of alteration	Datum / date	gez. / drawn
01		Change to the optimized protection shroud and optimized CPA-nature;	02.08.2016	BKI
00		Erstersetellung / Initial Edition	18.08.2015	TB

Pruefvorschriften / test instructions

Rohzustand / crude state	Werkstoff / material	Fertigzustand / final state	Rohgewicht / gross weight	g/Stk g/pc
			Fertig.gew. / final weight	g/Stk g/pc

Material-Nr. / No.	Toleranzen / tolerances siehe Tabelle	Oberfl. / surface	Ra / Rz	Anfall / scrap
	Werkstueckkanten / edges DIN ISO 13715			%
	Form- u. Lagetoleranzen / geometric tolerances DIN ISO 1101	Dimensions / Millimeter	Massstab / scale 5:1	CAD System / version CATIA V5

	Datum / date	Name / name	Masse werden bei Abnahme besonders gepruft / dimensions specially checked for acceptation	
Gezeichnet / drawn	02.08.2016	Kiechle	Benennung / title: 6-POL 1.2 SealStar Kupplung CPA	DIN A0
Geprueft / checked	10.10.2016	Bürk	Typ / type: 6-WAY 1.2 SEALSTAR FEM.HOUSING	CDI
Freigegeb. / released	10.10.2016	Schmid		

HIRSCHMANN AUTOMOTIVE
Owner Peppelweg 4-6
A-6850 Hohenems-Bregenz

Zeichnungs - Nr. / drawing - No.: 805-124-...00

Ursprung / origin | Ersatz fuer / replacement | Blatt / Sheet: von / of | DMN: 100000169024

This paper/ist contain information protected by copyright. Without our express permission it may not be disclosed to third parties or reproduced or used for other purposes than those for which it was supplied. Dieses Papier/ist enthält Informationen, die urheberrechtlich geschützt sind. Ohne unsere ausdrückliche Genehmigung darf es nicht an Dritte weitergegeben oder zu anderen Zwecken als zu jenen, zu denen es zur Verfügung gestellt wurde, verwendet werden. 1111-0103-Copyright