Toleranzen fuer nicht tolerierte Wasse:
1. Winkelmasse: (in °)
   Fuer alle Winkelmasse gilt ±2°
2. Radien : (in mm)

bis 1	1-3	3-10	10-20	20-30	30-50
±0.2	±0.3	±0.4	±0.5	±1	±2

3. Laengemasse : DIN 16901-130
4. Allgemeintoleranz fuer Symmetrie: ⌯ 0.3

TOLERANCES FOR UNTOLERATED DIMENSIONS:
1. ANGLE-DEMENSIONS (IN °)
   TOLERANCE FOR ALL ANGLE-DIMENSIONS: ±2°
2. RADII : (IN mm)

TO 1	1-3	3-10	10-20	20-30	30-50
±0.2	±0.3	±0.4	±0.5	±1	±2

3. DISTANCE-DIMENSIONS: DIN 16901-130
4. GENERAL TOLERANCE FOR SYMMETRY: ⌯ 0.3

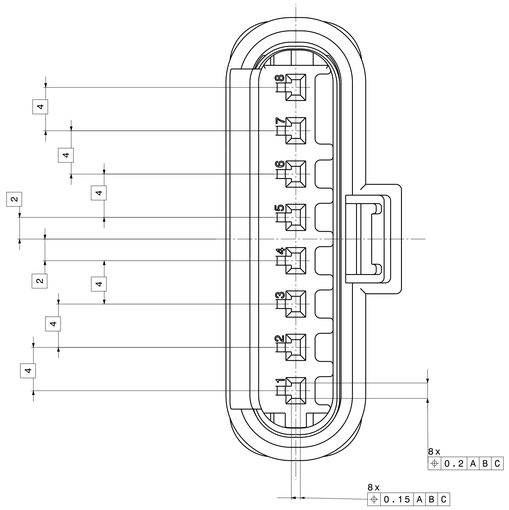

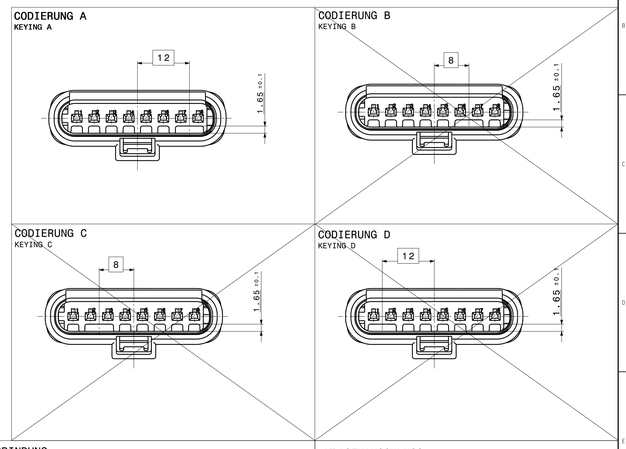

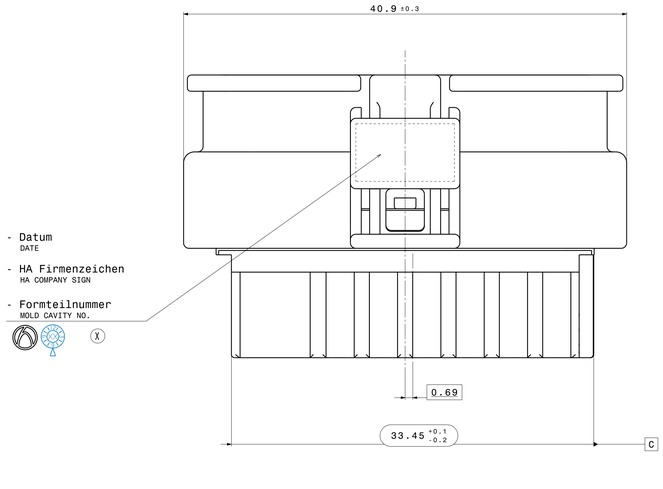

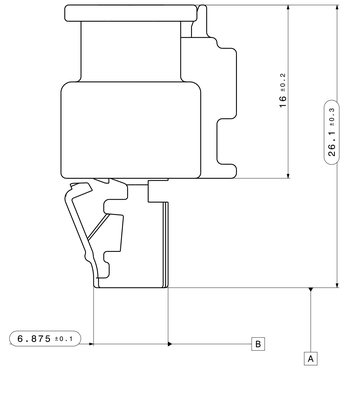

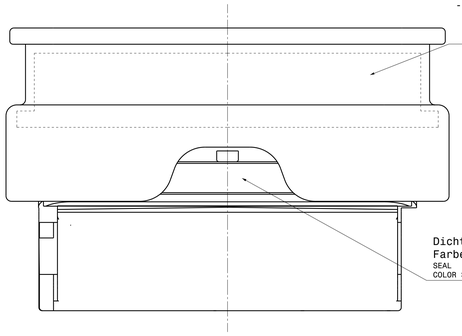

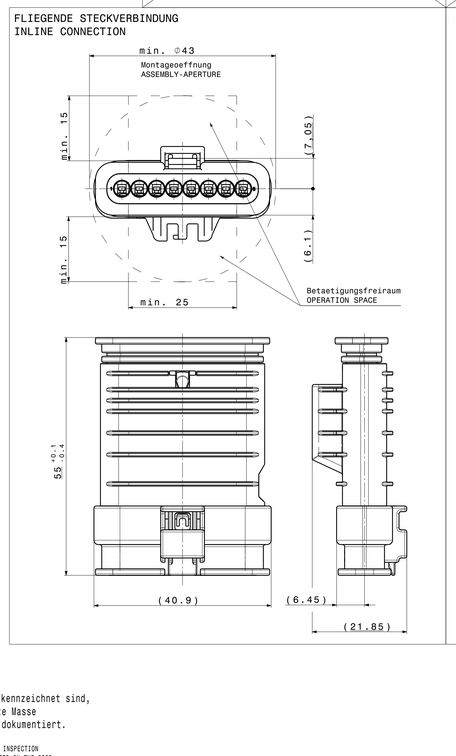

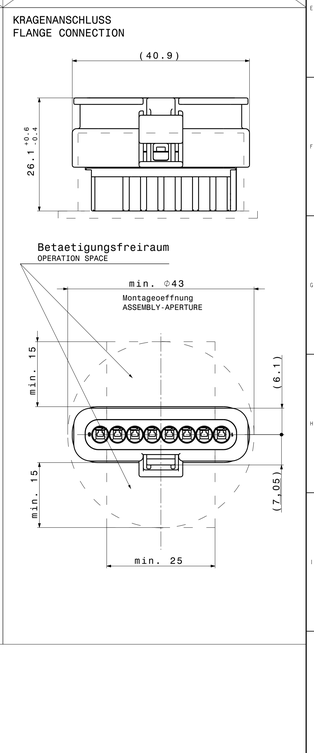

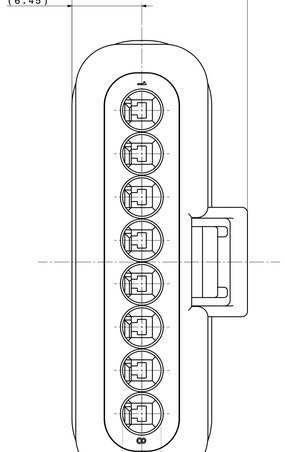

Bemerkungen:

COMMENTS:

1. Codierung A gezeichnet
   KEYING A DRAWN
2. Auslieferungszustand wie gezeichnet
   DELIVERY STATUS AS DRAWN
3. massgebend ist der deutsche Text
   GERMAN TEXT IS VALID
4. Max. zulässiger Leitungsquerschnitt 1,00mm² FLR
   MAXIMUM CONDUCTOR CROSS SECTION 1,00mm² FLR
5. Funktionsbestimmende Masse, die mit ( ) gekennzeichnet sind, werden im EMPB dokumentiert. Nicht gekennzeichnete Masse werden ebenfalls ausgemessen, aber nicht im EMPB dokumentiert. Abweichungen sind zu korriegieren.
   DIMENSIONS MARKED WITH ( ) ARE DOCUMENTED IN THE INITIAL SAMPLE INSPECTION REPORT (ISIR). UNMARKED DIMENSIONS ARE ALSO MEASURED BUT NOT DOCUMENTED IN THE ISIR. VARIATIONS MUST BE CORRECTED.
6. Max. zulaessiger Leitungsdurchmesser 2.10mm
   MAXIMUM CONDUCTOR DIAMETER 2.10mm
7. Kammer passend fuer
   MCP 1.2-LL siehe Tyco-Zeichnung C-1452674 oder
   MLK 1.2 Steckhuelse siehe KOSTAL-Zeichnung 10304894-1
   MACHING RECEPTACLE SEE
   MCP 1.2-LL SEE TYCO-DRAWING C-1452674 OR
   MLK 1.2 RECEPTACLE SEE KOSTAL-DRAWING 10304894-1
8. Passend zu 8-Pol 1.2 Stecker ELA 872-555-...00
   MATCHING 8-WAY 1.2 MALE HOUSING 872-555-...00
9. Steckbereich entsprechend Ausfuehrungsvorschrift
   AV Stecksockel 2-Pol bis 8-Pol MLK
   CONNECTING AREA ACCORDING TO SPEC PLUG SOCKET 2-WAY TO 8-WAY MLK
   HRW-NR.:872-975-...00
10. Produkt- und Verarbeitungsspezifikation
    PRODUCT AND PROCESSING SPECIFICATION
    HRW-Nr. EPS-100011-00
    EVS-100013-00
11. Schutzklasse IP X9K
    PROTECTION CLASS IP X9K
12. passende Schutzkappe / Wellrohranschluss
    Fa. Schlemmer 7807145
    Fa. Pöppelmann 11.84567
    MATCHING PROTECTIVE CAP
    FA. SCHLEMMER 7807145
    FA. PÖEPPELMANN 11.84567
13. max. 30% Regranulat zulässig
    MAX. 30% RECLAIM ACCEPTABLE
14. Teilekennzeichnung angelehnt an DIN 1451
    PART IDENTIFICATION SIMILAR DIN 1451
15. Teil entspricht Altautorichtlinie nach EU-Altfahrzeugverordnung 2000/53/EG
    PART CORRESPONDS TO SCRAP CAR GUIDELINE ....

max. Formversatz ±0.1
MAX. SPLIT LINE ±0.1

Version	Änderungs-nr.	Änderungsbeschreibung / description of alteration	Datum date	gez. drwn.
05		Comments and dimensioning changed	23.10.2018	JNE
04		Index 531 deleted;	12.11.2014	WKA
03		Index -531 added;	13.05.2014	YZH
02		CATIA V5 angepasst; Toleranzen, Teilekennzeichnung und Texte dazu;	10.10.2011	BKI
01	2	Index -521 festgelegt, passender Stecker ergaenzt;	19.04.2006	DID
00		Erterstellung / Initial Edition	21.01.2006	

Pruefvorschriften / test instructions

Rohzustand / crude state	Werkstoff / material	Fertigzustand / final state	Rohgewicht gross weight	g/Stk g/pc
	PA66 GF25		Fertig-gew. final weight	7.30 g/Stk g/pc

Material-Nr. / No.	Toleranzen / tolerances siehe Tabelle	Oberfl. surface	ra / IFA /pc	Anfall scrap %
	Werkstueckkanten / edges DIN ISO 13715			
	Form- u. Lagetoleranzen / geometric tolerances DIN ISO 1101	Massstab / scale 2:1	Massstab/ticke	

	Datum / date	Name / name	
Bearbeitet drawn	23.10.2018	Neuß	Masse werden bei Abnahme besonders gepruft / dimensions specially checked for acceptation
Geprueft checked	13.11.2018	Bürk	Benennung title
Freigegeben released	13.11.2018	Schmid	Typ type

8-POL 1.2 SEALSTAR KUPPLUNG
8-WAY 1.2 SEALSTAR FEM.HOUSING

CAD System/ Version: CATIA V5
DIN A0
CDI

HIRSCHMANN AUTOMOTIVE
Owner Processing G.m.b.H.
A-6850 Hohenems-Bredenreute

AG
Zeichnungs - Nr. drawing - No.: 872-862-...00
Blatt / Sheet von / of
Original / origin
Ersatz für replacement
DMS 100000009579

872-862-521	A	schwarz aehnlich RAL 9011 BLACK, SIMILAR RAL 9011	schwarz aehnlich RAL 9011 BLACK, SIMILAR RAL 9011	transparent TRANSPARENT
Lft.-Bestell Nr. ORDER-NO.	Cod. KEYING	Farbe Schutzkragen COLOR PROTECTIVE SHOUD	Farbe-Kontakttraeger COLOR CONTACT BASE	Farbe-Dichtung COLOR SEAL

Controlled status available in the system!

This master-file contain interest on protected by copyright. Reproduction or transfer to other media or disclosure to third parties without written permission is prohibited. Copyright HIRSCHMANN AUTOMOTIVE GmbH, 6850 Hohenems, Austria, Europe.

Diese Unterlage ist unser Eigentum. Jede Verwertung, Verwendung, Vervielfaeltigung oder Mitteilung ohne ausdrueckliche Genehmigung ist nicht gestattet. Zuwiderhandlungen verpflichten zu Schadenersatz. Copyright HIRSCHMANN AUTOMOTIVE GmbH, 6850 Hohenems, Austria, Europe.

Plot from: TMVTEP on 19.11.2020 Doc/Vers. 05 Valid from: 2019/0009 Valid until: -- Status: Kundenfreigabe