Y-Verteiler
Y-DISTRIBUTER

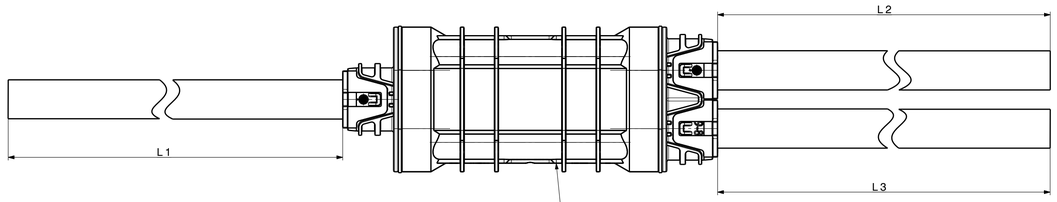

Y-Verteiler
HIRSCHMANN AUTOMOTIVE HPS Verteiler
Systemzeichnung siehe 809-852-...00
Y-DISTRIBUTER
HIRSCHMANN AUTOMOTIVE HPS DISTRIBUTOR
SYSTEM DRAWING SEE 809-852-...00

H-Verteiler
H-DISTRIBUTOR

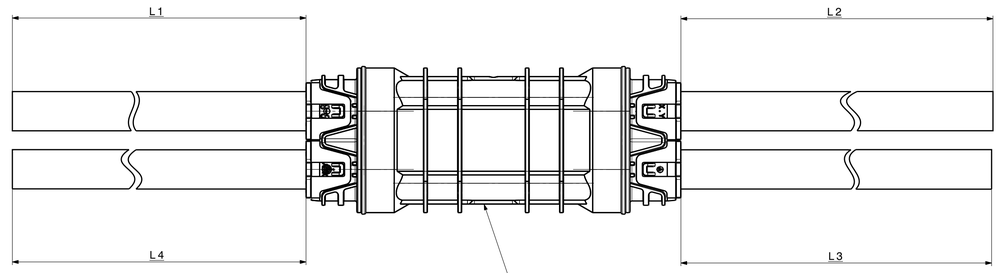

H-Verteiler
HIRSCHMANN AUTOMOTIVE HPS Verteiler
Systemzeichnung siehe 809-852-...00
H-DISTRIBUTER
HIRSCHMANN AUTOMOTIVE HPS DISTRIBUTOR
SYSTEM DRAWING SEE 809-852-...00

SC3

CONTINUITY TEST
Durchgangspruefung
PIN ASSIGNMENT
Pinbelegung
DIELECTRIC STRENGTH 3000VAC BETWEEN HIGH VOLTAGE WIRES AND HIGH VOLTAGE WIRES TO THE SHIELDING.
Spannungsfestigkeit 3000VAC zwischen HV Leitungen und HV Leitung zur Schirmung.

Isometrische Ansicht
Maßstab: 1:1

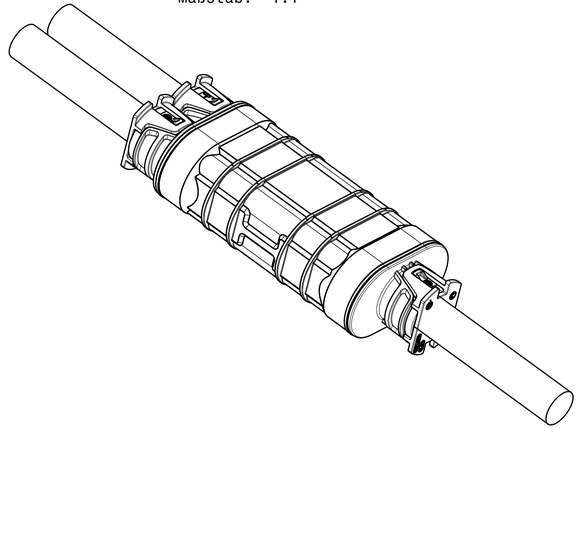

Isometrische Anschicht
Maßstab: 1:1

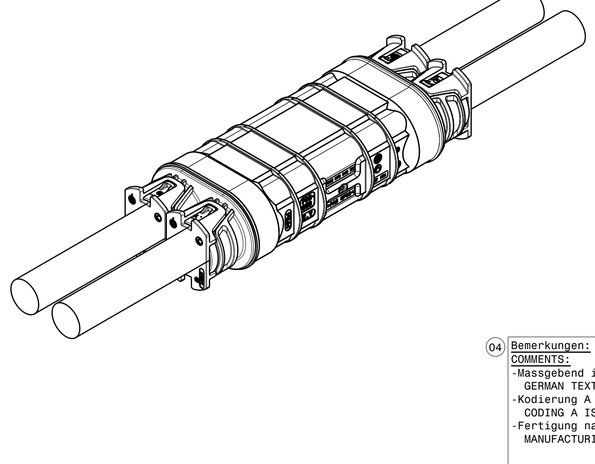

HA PART NUMBER	Rohteil SUBASSEMBLY	Variante VARIANT	Querschnitt CROSS-SECTION	Hersteller MANUFACTURER	L1	L2	L3	L4
908-118-C18	810-889-C18	H	6mm²	Coroplast	5000	5000	5000	5000
908-118-C17	810-889-C17	Y			5000	5000	5000	---
908-118-C16	810-889-C16	H			3000	3000	3000	3000
908-118-C15	810-889-C15	Y			3000	3000	3000	---
908-118-C14	810-889-C14	H			1000	1000	1000	1000
908-118-C13	810-889-C13	Y			1000	1000	1000	---
908-118-C04	810-889-C04	H	6mm²	Leoni	3000	3000	3000	3000
908-118-C03	810-889-C03	Y	6mm²	Leoni	3000	3000	3000	---

04

HA PART NUMBER	Rohteil SUBASSEMBLY	Variante VARIANT	Querschnitt CROSS-SECTION	Hersteller MANUFACTURER	L1	L2	L3	L4
908-118-C24	810-889-C24	H	4mm²	Coroplast	5000	5000	5000	5000
908-118-C23	810-889-C23	Y			5000	5000	5000	---
908-118-C22	810-889-C22	H			3000	3000	3000	3000
908-118-C21	810-889-C21	Y			3000	3000	3000	---
908-118-C20	810-889-C20	H			1000	1000	1000	1000
908-118-C19	810-889-C19	Y			1000	1000	1000	---

04

04 Bemerkungen:
COMMENTS:
-Massgebend ist der deutsche Text
GERMAN TEXT IS VALID
-Kodierung A gezeichnet
CODING A IS DRAWN
-Fertigung nach Verarbeitungsspezifikation EVS-100130
MANUFACTURING ACC. TO PROZESS SPECIFICATION EVS-100130

Laengentoleranzen der Leitungen:
TOLERANCE OF WIRE LENGTH:
0mm - 999mm ±10
1000mm - 4999mm ±20
5000mm - * ±50
*mit Hirschmann abzustimmen/HAS TO BE CLARIFIED WITH HIRSCHMANN

DWG/ZNR VERSION	AMOUNT ANZAHL	DESCRIPTION OF CHANGE AENDERUNGSBESCHREIBUNG	DATE DATUM	DRAWER ZEICH.
04	3	DELETED INACTIVE/NOT LISTED INDICES AND UPDATED COMMENTS FIELD;	16.10.2023	SOE
03		Added test information;	18.11.2021	STS
02		Changed all index from B to C;	07.10.2021	STS
01		Replaced index A01-A24 by B01-B024;	23.02.2021	STS
00		Ersterstellung / Initial edition	07.04.2020	PHR

DIMENSIONS IN [mm] MASSE IN [mm]	TOLERANCES ACCORDING DRAWING TOLERANZEN NACH ZEICHNUNG	TITLE / BENENNUNG	CATIA V5
TOLERANCE TOLERANZEN: EN ISO 8015	GENERAL TOLERANCES: ALLGEMEINTOLERANZEN: ISO 2768-MH	HPS Distributor MCC	SCALE / MSTB.
EDGES KANTEN: DIN ISO 13715	GEOMETRIC TOLERANCES: FORM- UND LAGE-TOLERANZEN: DIN ISO 1101		
DRAWN GEZEICHNET 16.10.2023	S.Özcelik	SUBTITLE / ZUSATZ TEXT	
CHECKED GEPRUEFT 25.10.2023	R. Hoor-Murati		FORMAT A1
RELEASED FREIGEGEBEN 25.10.2023	R. Hoor-Murati	P.03005	
HIRSCHMANN AUTOMOTIVE		DRAWING NO. ZEICHNUNGSNUMMER 908-118-...	SHEET / BLATT 1/1
		ORIGIN/REPL. URSPRUNG	DWG. ZNR. 100000309857	CH. NO. AEND. NO. 72122

This materials contain information protected by copyright. No part of this material may be photocopied, otherwise reproduced or translated into another language without the prior written consent of Hirschmann.

Controlled status available in the system!

Plot from: INATTER on 28.10.2023 Doc.Vers. 04 Valid from: 20991231 Valid until: ... Status: Freigegeben